Caissons lumineux

ILLUMIGO™ LITE MAG

V1

L'Illumigo™ Lite Mag est la solution lumineuse avec le meilleur rapport qualité/prix. Ce caisson lumineux double-face, doté d'un profilé en aluminium blanc de 80 mm, est parfaitement adapté aux salons professionnels et aux environnements Retail.
Son système magnétique intégré permet d'assembler rapidement plusieurs cadres bord à bord afin de former des murs d'images lumineux et captivants. Des connecteurs optionnels offrent la possibilité de créer des configurations en T ou à angle droit, idéales pour structurer et donner du relief à votre espace.





Structure



Rétro-éclairage inclus



Sac de transport

Caractéristiques

- Cadre autoportant en aluminium blanc double-face, épaisseur 80 mm
- Caisson lumineux pré-assemblé
- Pieds pivotants déjà fixés sur le cadre. Rétro-éclairage inclus et pré-assemblé
- Tube de renfort interne
- Câble d'alimentation situé sous le cadre
- Fixation du visuel : par jonc PVC 3 mm
- Sac de transport à roulettes en nylon inclus avec mousse de protection compartimentée, poignée et sangle épaule

Les + produits

- Facilité et rapidité de montage (assemblage sans outils) :
  - Repérage des sections par numérotation
  - Les 4 bandeaux LED et les pieds sont déjà pré-assemblés sur le cadre
- Possibilité de relier les structures entre-elles (côte à côte) grâce aux aimants intégrés dans les profilés
- Structures juxtaposables : diverses configurations possibles (connecteurs en option)
- Structures accessoirisables : porte-documents A4 en option

Média recommandé

- Textile diffusant confectionné avec jonc 3 x 12 mm
- Pour un rendu imprimé recto-verso, prévoir 2 visuels Backlite
  Pour un rendu imprimé recto uniquement, prévoir 1 visuel Backlite + 1 occultant

Les gabarits d'impression mis à disposition sont fournis à titre indicatif. Ils tiennent compte de procédés internes qui peuvent varier selon vos équipements, matières & finitions. En cas d'impression par vos soins, il vous appartient de tester au préalable la compatibilité de votre media avec le produit avant utilisation.

Nous travaillons chaque jour pour vous apporter les meilleures solutions et vous proposer des produits innovants et de qualité. Ces développements peuvent apporter des modifications aux produits. Les dimensions sont données à titre indicatif. Photos non contractuelles.

ILLUMIGO™ LITE MAG

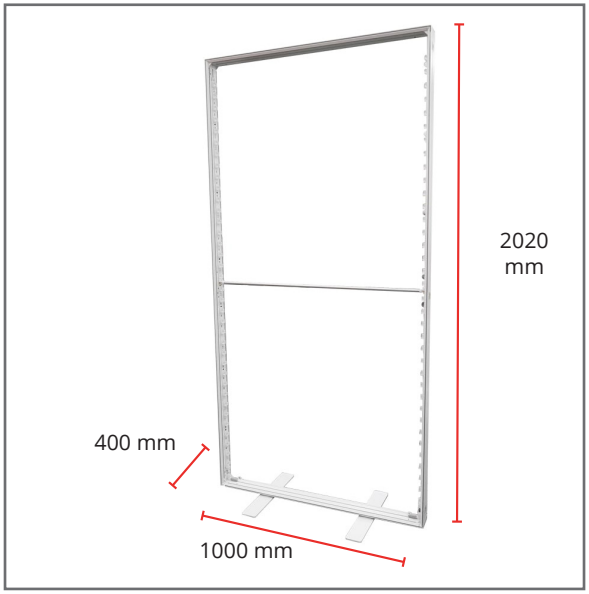



Infos éclairage :

4 bandeaux LED de 950 mm / 72.2W (unité)
18 ampoules LED par bandeau
1551 Lumens - 6350 Kelvins

Input : 110/240V
Output : 24V 4.0A
Longueur du câble : 3,565m

Possibilité de relier les structures: voir page 3



Information structure

Référence	Désignation	Dimensions structure assemblée (mm) l x h x p	Poids structure assemblée*	Dimensions colis (mm) h x w x d	Poids colis
ILLGO-LITE-MAG	Illumigo Lite Mag™	1000 x 2020 x 400	8,6 kg	125 x 1310 x 330	11,5 kg

*Sans visuel

Nous travaillons chaque jour pour vous apporter les meilleures solutions et vous proposer des produits innovants et de qualité. Ces développements peuvent apporter des modifications aux produits. Les dimensions sont données à titre indicatif. Photos non contractuelles.

ILLUMIGO™ LITE MAG

Informations connecteurs (non inclus avec la structure, à commander séparément)

Structures côte à côte : pas de connecteur nécessaire => aimants intégrés dans les profilés

Configuration à 90°

Connecteur d'angle 90° / Haut : ILLGO-90TC

Conçu pour relier 2 cadres à 90° sans perte d'espace
Prévoir 1 connecteur pour relier 2 structures entre-elles

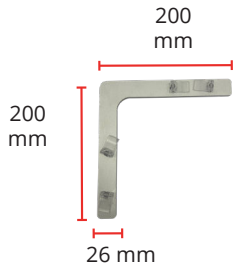

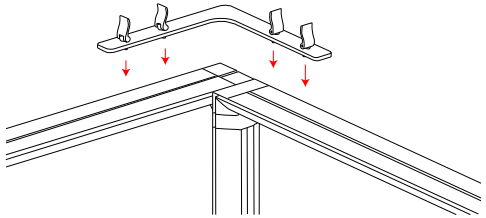

Perte de 80mm de visuel visible sur l'un des 2 cadres

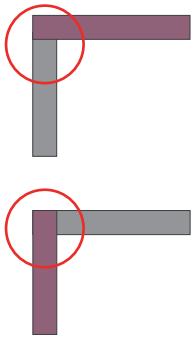

Schéma, cadres vue de dessus

Connecteurs d'angle 90° / Milieu : ILLGO-90MIC

Conçus pour relier 2 cadres à un angle de 90°
4 connecteurs inclus pour relier 2 structures entre-elles

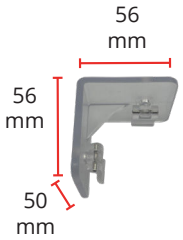

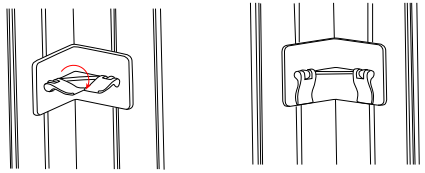

Perte d'espace de 80 x 80mm

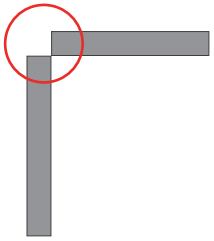

Schéma, cadres vue de dessus

Configurations en T

Connecteur en T:
ILLGO-TC

Prévoir 1 connecteur pour relier 2 structures entre-elles

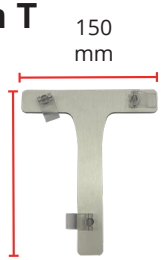

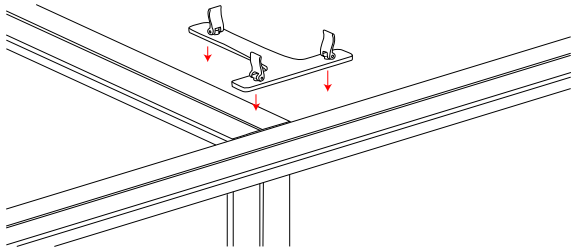

Nous travaillons chaque jour pour vous apporter les meilleures solutions et vous proposer des produits innovants et de qualité. Ces développements peuvent apporter des modifications aux produits. Les dimensions sont données à titre indicatif. Photos non contractuelles.

ILLUMIGO™ LITE MAG

Informations porte-documents (non inclus avec la structure, à commander séparément)

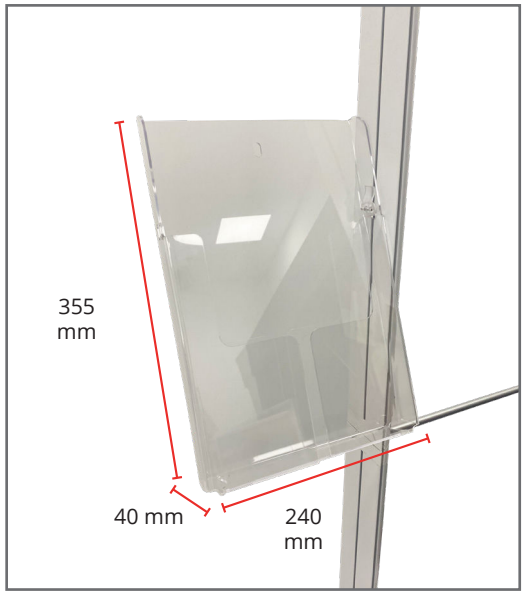

- Porte-document en acrylique
- Format A4
- Poids maximum supporté: 1,1 kg
- Compatible avec l'Illumigo Lite Mag™ et l'Illumigo Modular™
- 2 porte-documents par structure
- Rapide à installer : se fixe dans la rainure du profilé



Référence	Désignation	Dimensions structure assemblée (mm) l x h x p	Poids structure assemblée
ILLGO-LH-A4	Porte-documents A4 (Illumigo Lite Mag™/Illumigo Modular™)	240 x 355 x 40	0,41 kg

Nous travaillons chaque jour pour vous apporter les meilleures solutions et vous proposer des produits innovants et de qualité. Ces développements peuvent apporter des modifications aux produits. Les dimensions sont données à titre indicatif. Photos non contractuelles.

Montage de la structure et du visuel

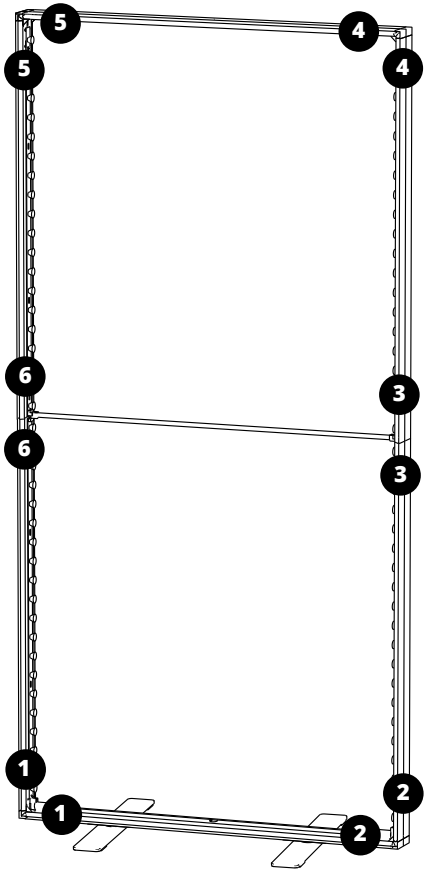

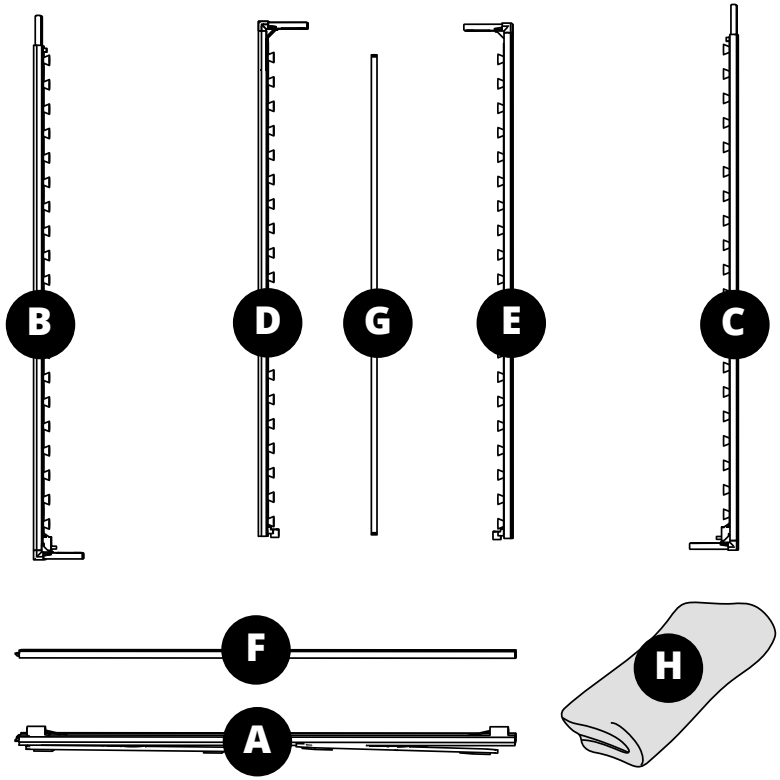

A	Section horizontale inférieure avec pieds	x1
B/D	Sections verticales Nord	x2
E/C	Sections verticales Sud	x2
F	Section horizontale supérieure	x1
G	Tube de renfort	x1
H	Visuel (non inclus)	x2

Nous travaillons chaque jour pour vous apporter les meilleures solutions et vous proposer des produits innovants et de qualité. Ces développements peuvent apporter des modifications aux produits. Les dimensions sont données à titre indicatif. Photos non contractuelles.

Montage de la structure et du visuel

1



2

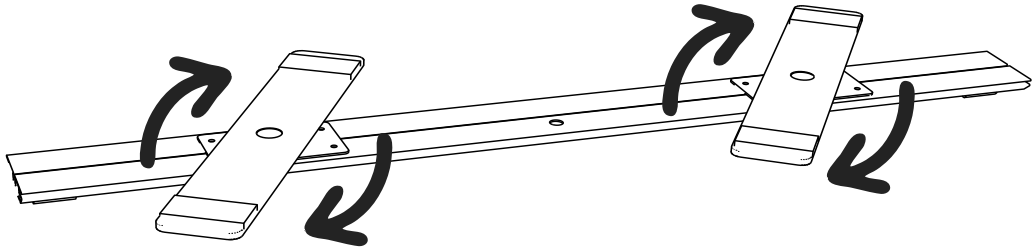

3

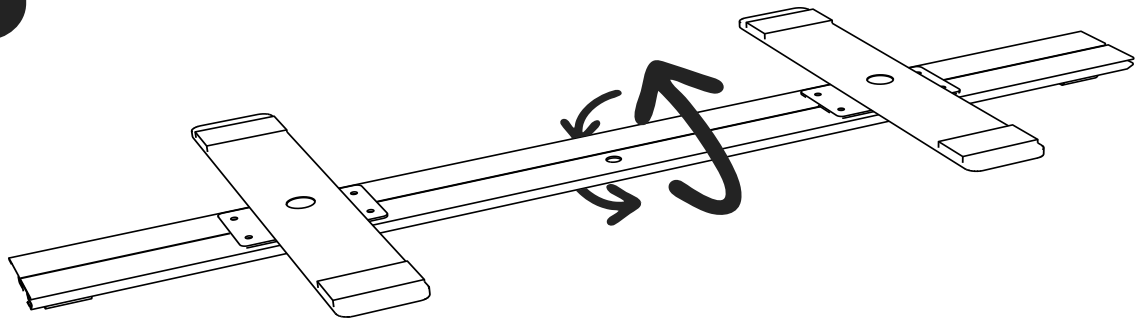

4

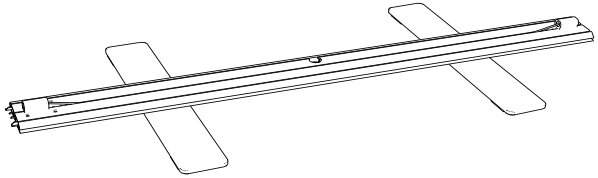

Nous travaillons chaque jour pour vous apporter les meilleures solutions et vous proposer des produits innovants et de qualité. Ces développements peuvent apporter des modifications aux produits. Les dimensions sont données à titre indicatif. Photos non contractuelles.

Montage de la structure et du visuel

5

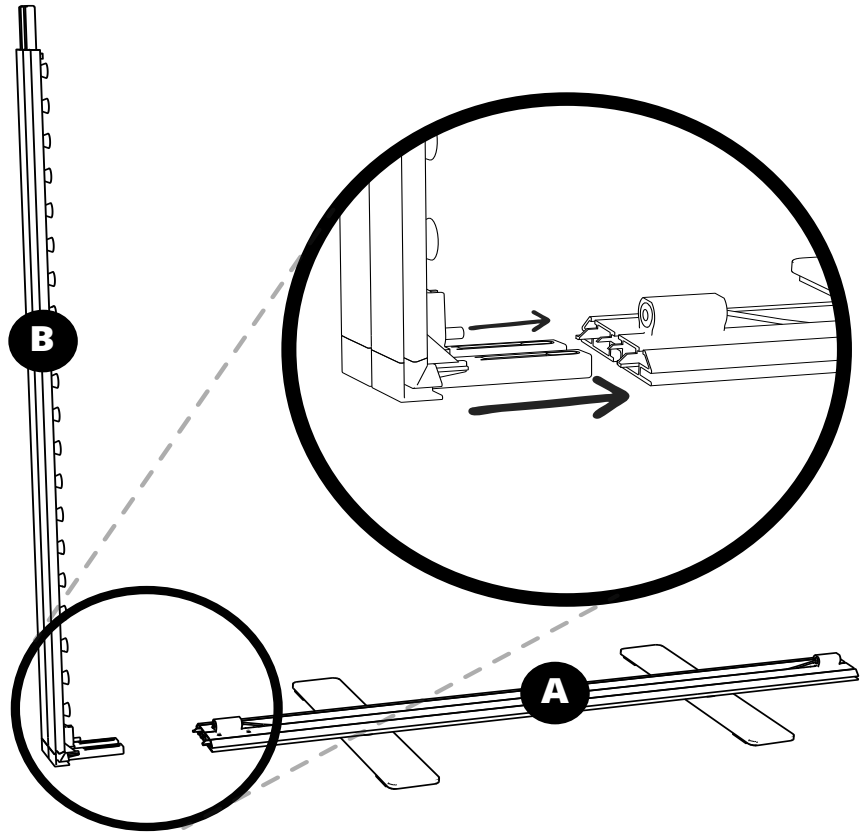

6

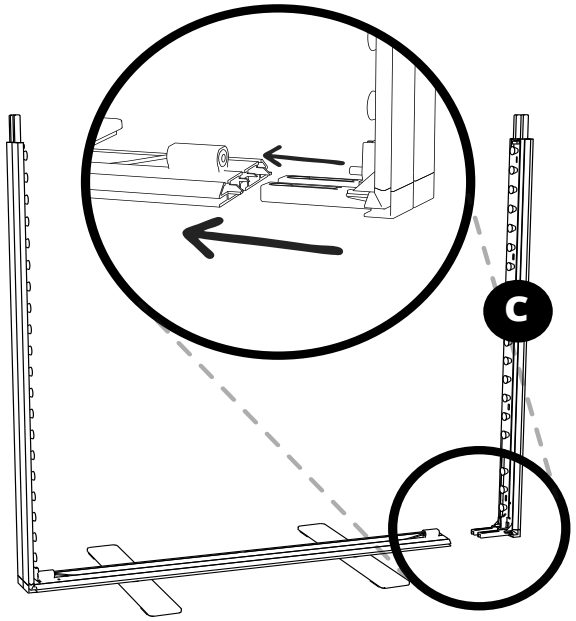

Nous travaillons chaque jour pour vous apporter les meilleures solutions et vous proposer des produits innovants et de qualité. Ces développements peuvent apporter des modifications aux produits. Les dimensions sont données à titre indicatif. Photos non contractuelles.

Montage de la structure et du visuel

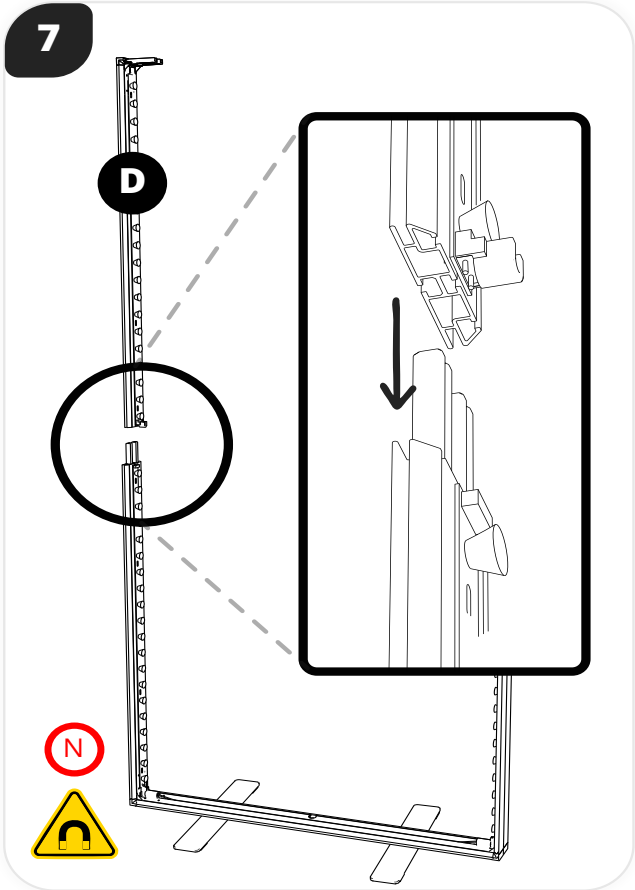

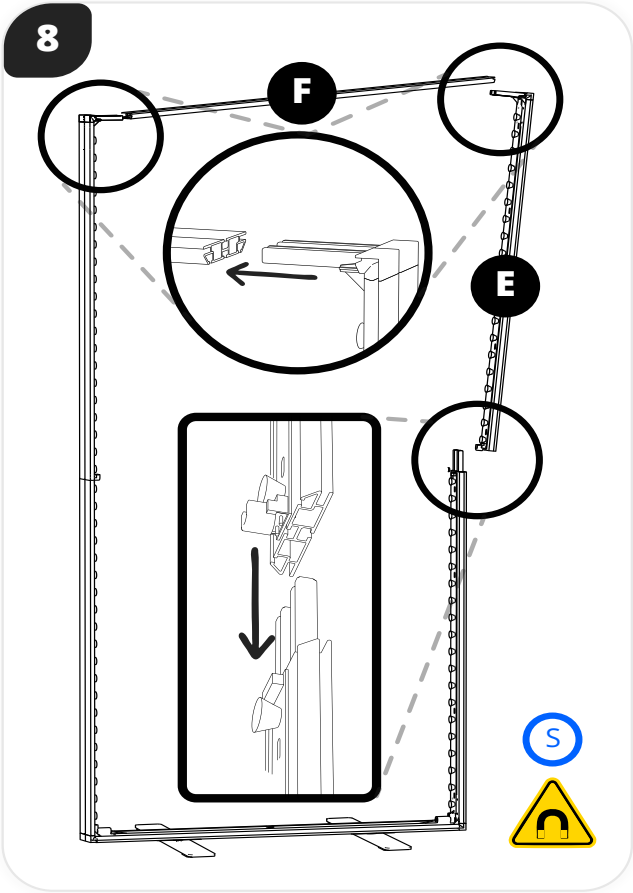

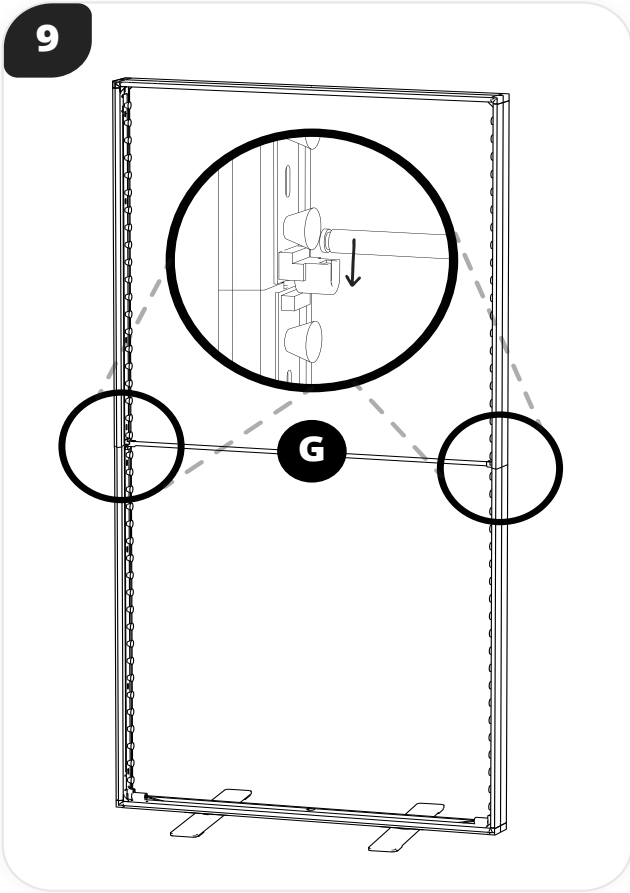

Nous travaillons chaque jour pour vous apporter les meilleures solutions et vous proposer des produits innovants et de qualité. Ces développements peuvent apporter des modifications aux produits. Les dimensions sont données à titre indicatif. Photos non contractuelles.

Montage de la structure et du visuel

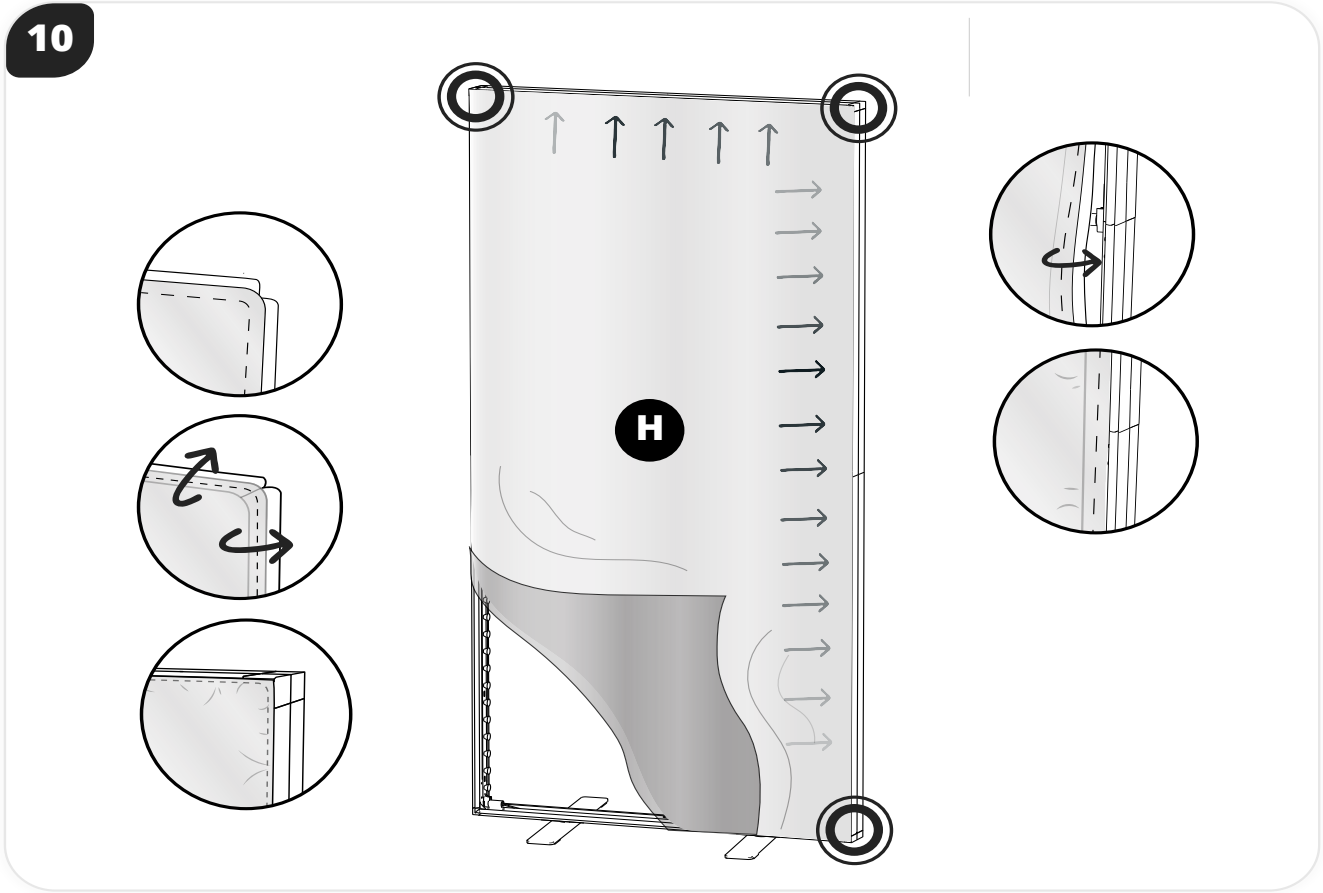

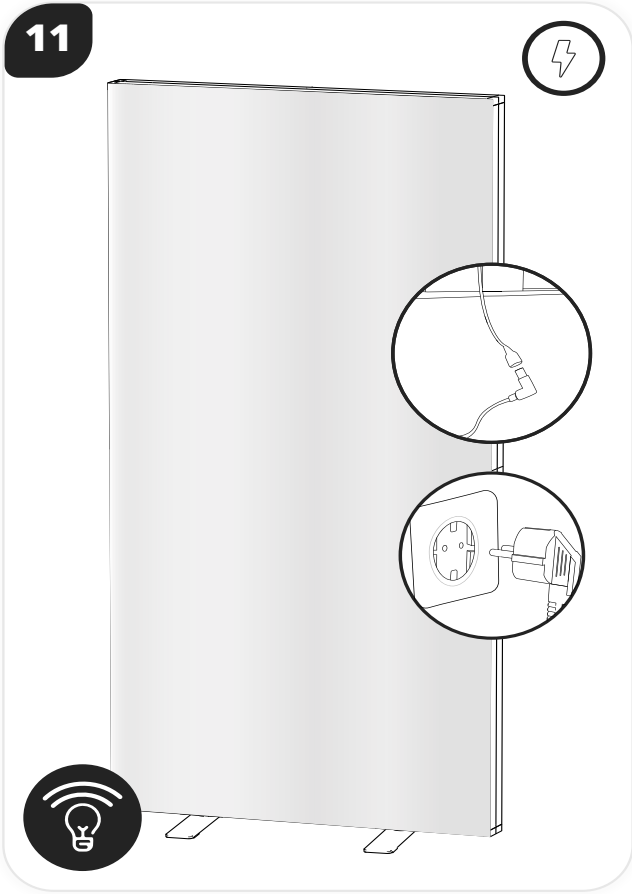

Nous travaillons chaque jour pour vous apporter les meilleures solutions et vous proposer des produits innovants et de qualité. Ces développements peuvent apporter des modifications aux produits. Les dimensions sont données à titre indicatif. Photos non contractuelles.

Montage de la structure et du visuel

12

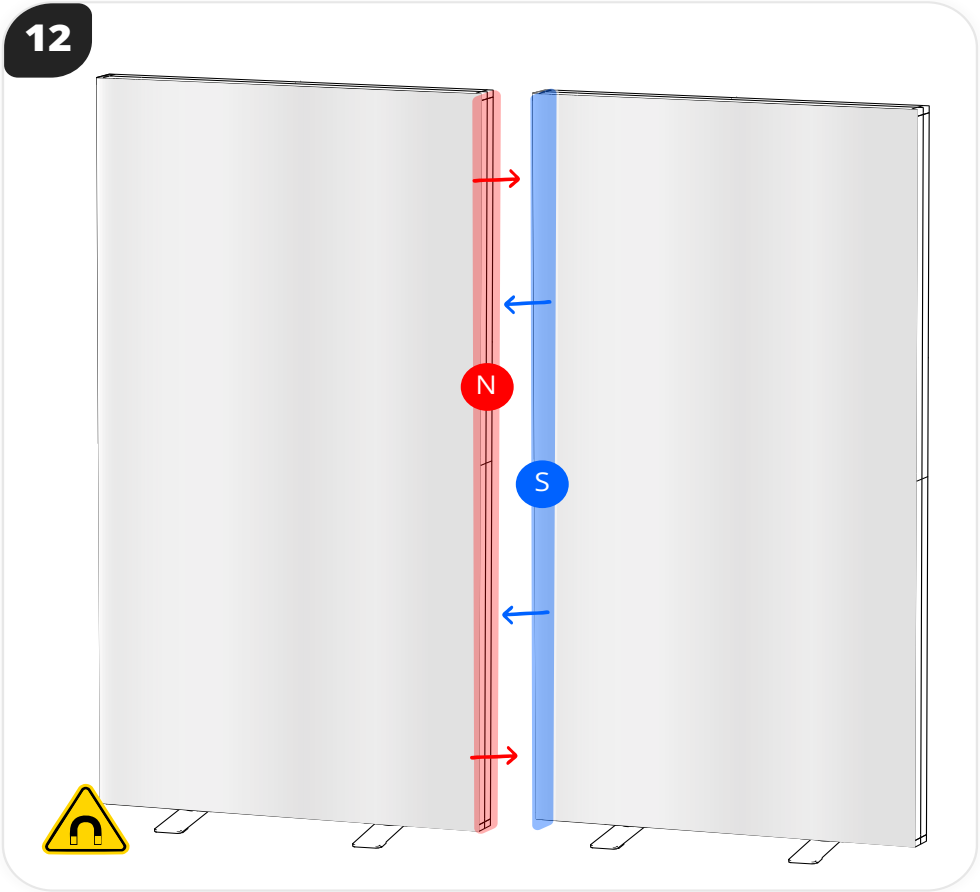

13

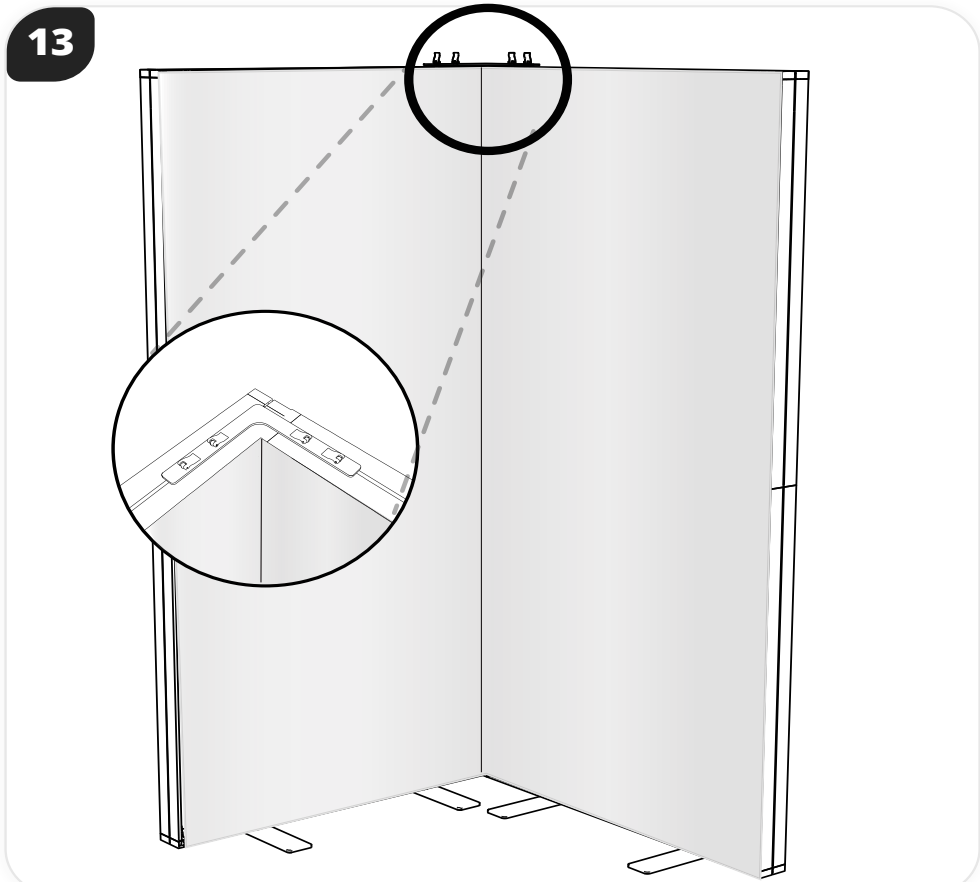

Nous travaillons chaque jour pour vous apporter les meilleures solutions et vous proposer des produits innovants et de qualité. Ces développements peuvent apporter des modifications aux produits. Les dimensions sont données à titre indicatif. Photos non contractuelles.

Montage de la structure et du visuel

14

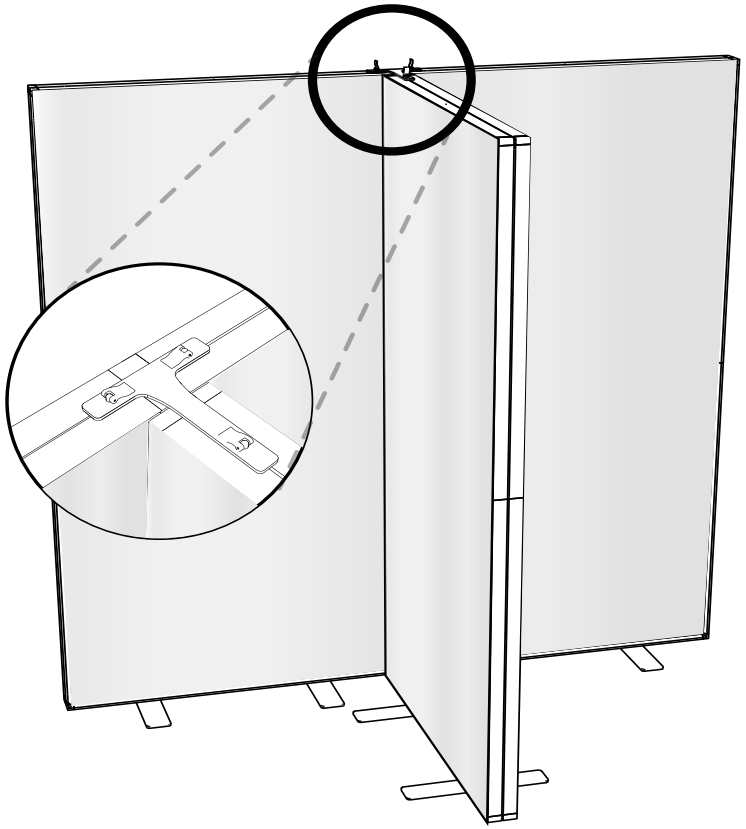

15

